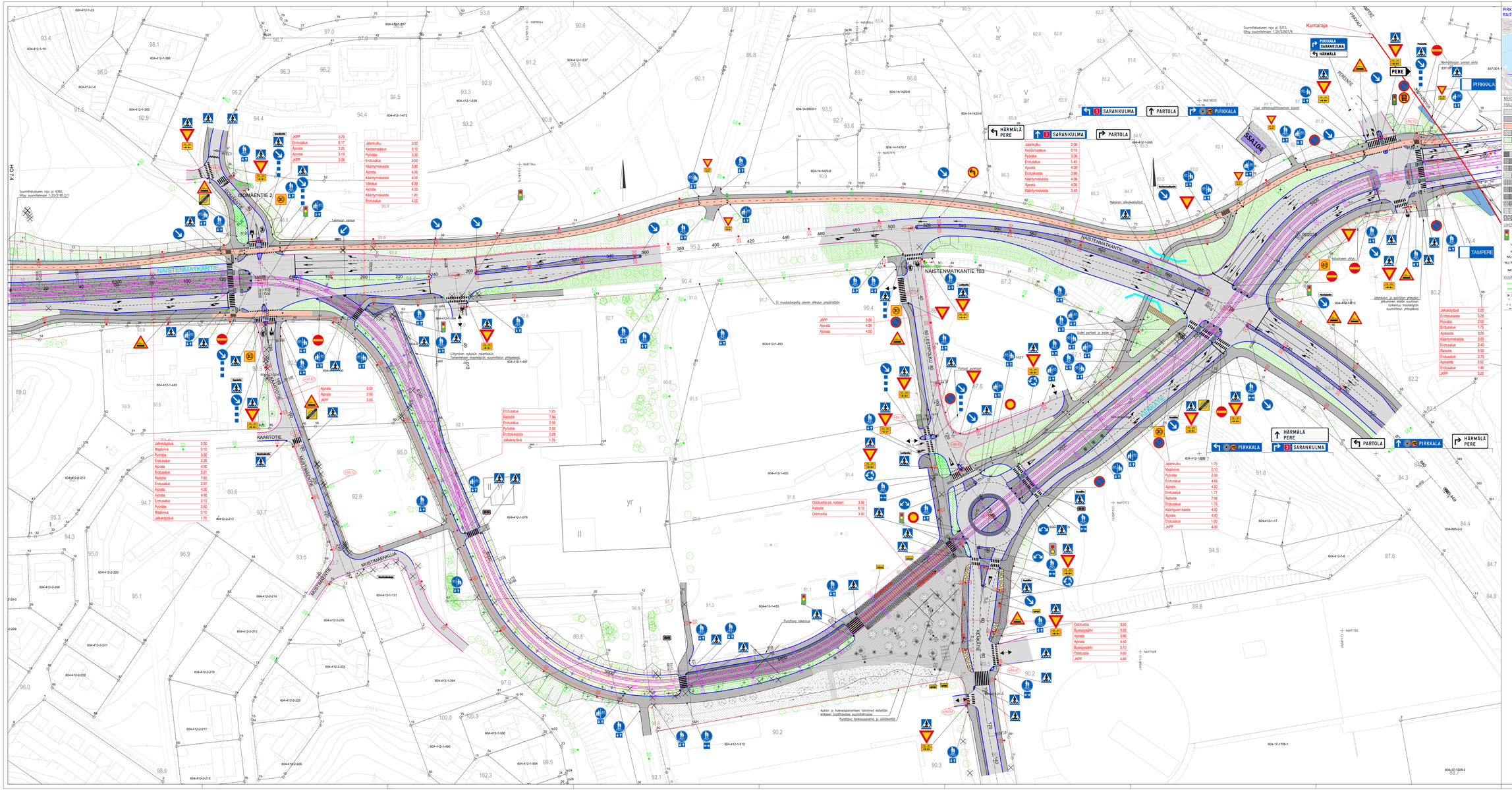
NAISTENMATKANTIE
ISOMÄENTIE 2
KAARTOTIE
MUSTIMÄENKUJA
MUSTIMÄENTIE
NAISTENMATKANTIE 103
LESTIPOLKU 69
KENKÄTIE
PERETIE
PIRKKALA
PERE
TAMPERE
SARANKULMA
PARTOLA
HÄRMÄLÄ
PERE
Kuntaraja
Suunnittelualueen raja yl. 5310, liittyy suunnitelmaan 1.20/2202/1.8
Suunnittelualueen raja yl. 6300, liittyy suunnitelmaan 1.20/2180.2/1
Ei muutostarpeita oleva sillutun ympäristön
Liittyminen nykyisiin rakenteisiin. Tarkemmatkin mittaukset suunnittelun yhteydessä.
Uudet portaat ja kaide
Portaat poistuvat
Nykynen sillutuksäilytetä
Uudet sähkömuottiloiseman sijainti
Uudet portaat ja kaide
Pysäytävä rakenna
Pysäytävä rakennus
Autoon ja hulevesipainoisen toiminnot esitettävän erikseen tapauksessa suunnitelmassa
Pysäytävä tarkkuusteema ja sillitäkentä
Kiskoilaan siivu
Jäätävä kiskoilaan
Kiskoilaan siivu
Härmälänojan uoman siirto
Uudet portaat ja kaide
Uudet portaat ja kaide
Uudet portaat ja kaide
Takimaat varaa
Tulevaisuuden siivu
Tulevaisuuden siivu
Tulevaisuuden siivu

## NUOLIALANTIEN
## TYYPPIPOIKKILEIKKAUS 1:100
## PL 5330

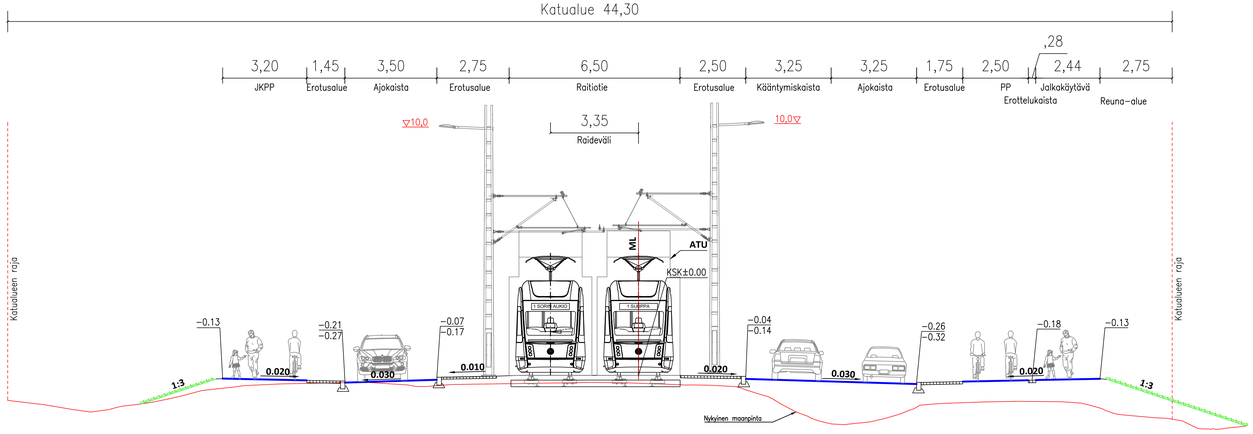


## KENKÄTIE
## TYYPPIPOIKKILEIKKAUS 1:100
## PL 5560

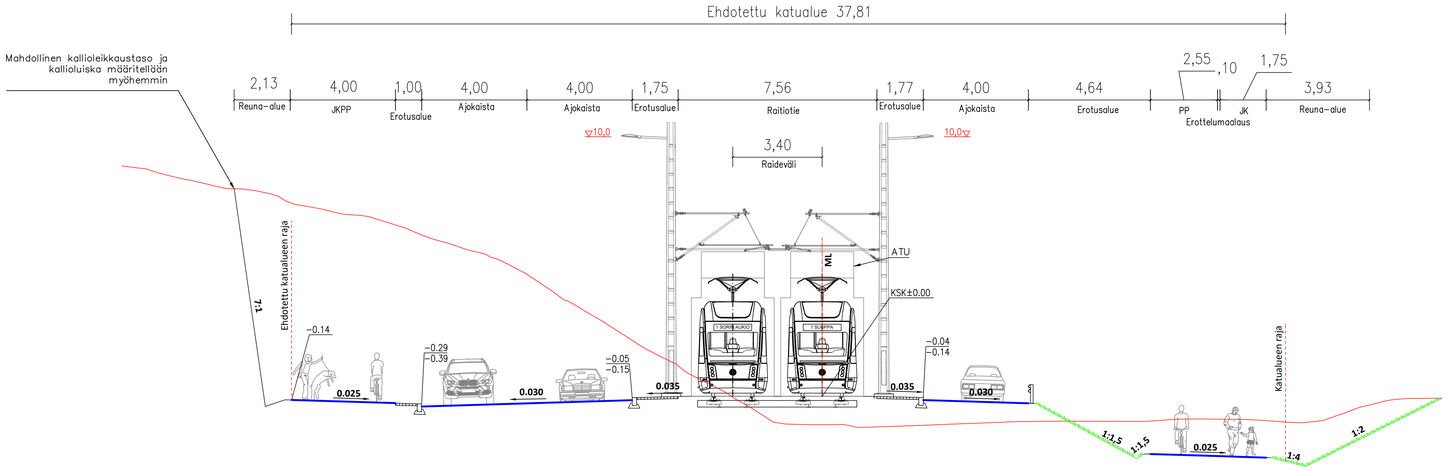


## Partolan RAITIOTIEPYSÄKKI
## TYYPPIPOIKKILEIKKAUS 1:100
## PL 5710

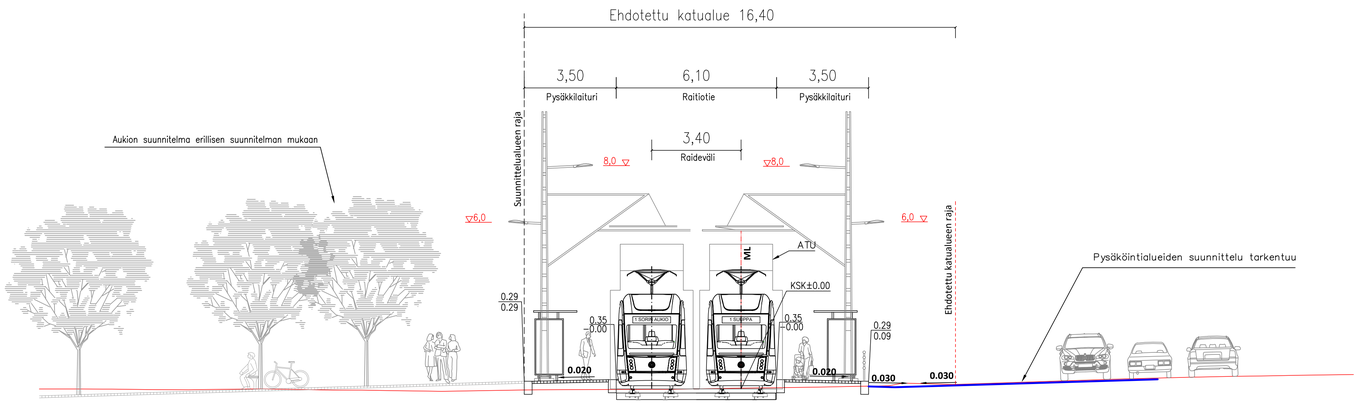


PIRKKALAN KUNTA

**NUOLIALANTIE** 2185.11
Väli: Kuntaraja – Naistenmatkantie

**KENKÄTIE** 2185.12
Väli: Naistenmatkantie – Lestipolku

**PARTOLAN ALUE** 2185.1
Väli: Kuntaraja – Isomäentien liittymästä 140 m länteen

KATUSUUNNITELMA
TYYPPIPOIKKILEIKKAUKSET 1:100
PL 5560, 5560, 5710

Tampereen Ratikka
PIRKKALA LINKKANIEMI

| | |
|---|---|
| Piirt. | L. Mäkelä, M. Kujala |
| Suunn. | V. Pietikäinen |
| Tark. | A. Kiviniemi |

| | |
|---|---|
| Ylan päätös: | |
| Suunnittelupäällikön päätös: | / § |
| Muutos | |
| Tark. | A. Reinikka |
| Hyv. | |
| Pvm. | 13.8.2024 |
| Korvaa piir.n:o | |
| Ark.n:o | |
| Piir.n:o | 1/2185.11/2<br>1/2185.12/3<br>1/2185.1/2 |

EROTELTU JKPP REITTI
TYYPPIPOIKKILEIKKAUS 1:100
PL 6050

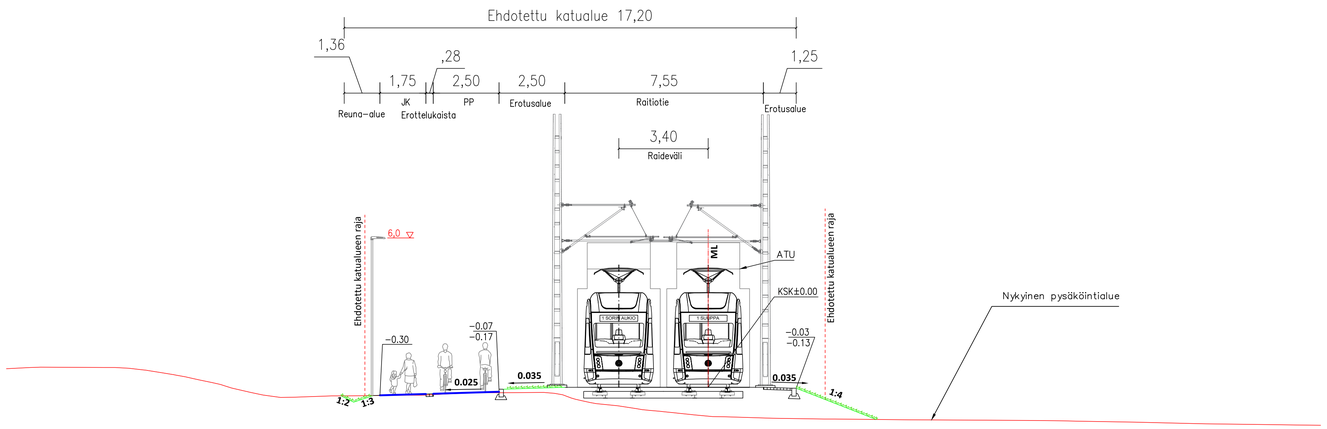


NAISTENMATKANTIE
TYYPPIPOIKKILEIKKAUS 1:100
PL 6280

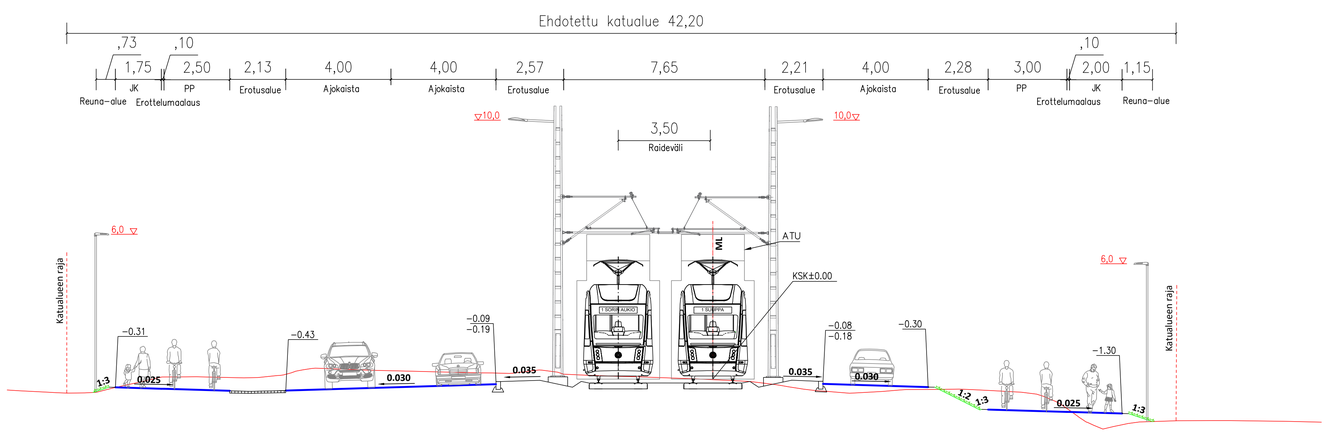


PIRKKALAN KUNTA

PARTOLAN ALUE 2185.1

Väli: Kuntaraja – Isomäentien liittymästä 140 m länteen

NAISTENMATKANTIE 2185.14

Väli: Nuolialantien risteyksestä 100 m itään – Isomäentien risteyksestä 140 m länteen

KATUSUUNNITELMA
TYYPPIPOIKKILEIKKAUKSET 1:100
PL 6050, 6280

Tampereen Ratikka
PIRKKALA // LINKKAMMAA

| | | |
|---|---|---|
| Piirt. | L. Mäkelä, M. Kujala | |
| Suunn. | V. Pietikäinen | |
| Tark. | A. Kiviniemi | |

| | |
|---|---|
| Ylän päätös: | |
| Suunnittelupäällikön päätös: | / § |
| Muutos | |
| Tark. | A. Reinikka |
| Hyv. | |
| Pvm. | 13.8.2024 |
| Korvaa piir.n:o | |
| Ark.n:o | |
| Piir.n:o | 1/2185.1/3<br>1/2185.14/2 |

Partola pituusleikkaus 1:1000/1:100 plv 5300–6400

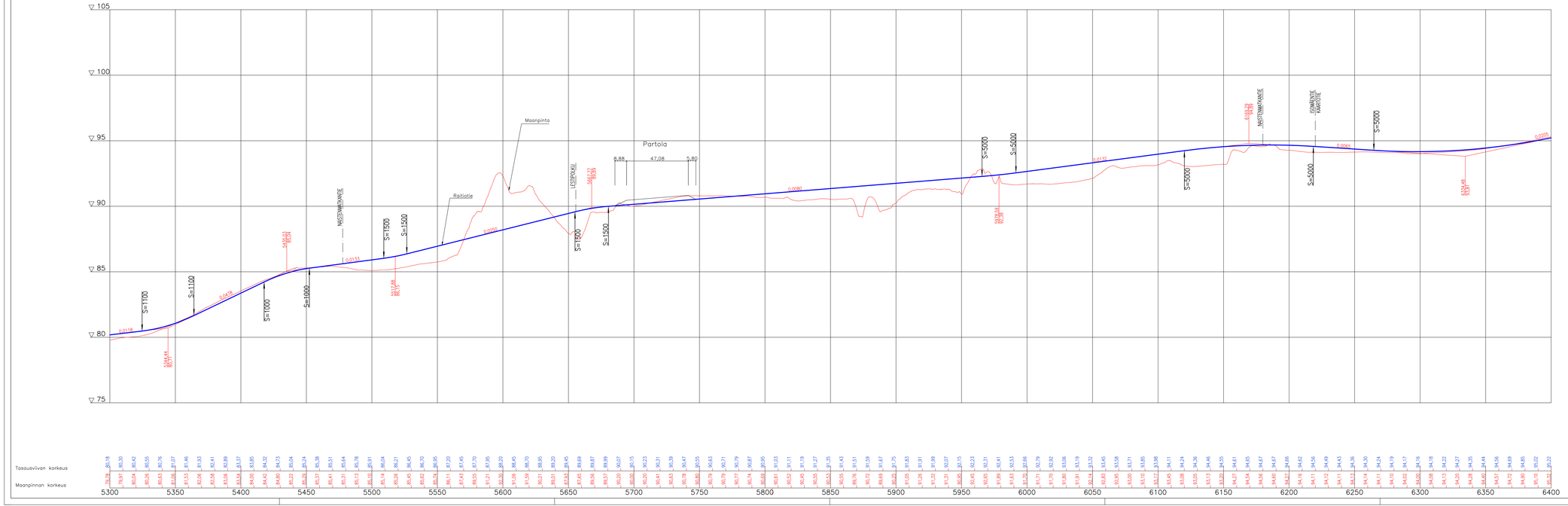


Tässä suunnitelmassa on käytetty ETRS–GK24/N2000 taso- ja korkeuskoordinaatistoa

PIRKKALAN KUNTA

PARTOLAN ALUE 2185.1

Väli: Kuntaraja – Isomäentien liittymästä 140 m länteen

KATUSUUNNITELMA

PITUUSLEIKKAUS 1:1000/1:100

Tampereen Retkka

| | |
|---|---|
| Yon pöytäk: | |
| Suunnittelupöytäkirjan pöytäk: | / § |
| Muutos | x |
| Tark. | A. Reinikka |
| Hyv. | |
| Pvm. | 13.8.2024 |
| Korvaa pir.nro | |
| Ark.nro | |
| Piir.nro | 1/2185.1/4 |

| | | |
|---|---|---|
| Piirt. | L. Mäkelä | |
| Suunn. | V. Pietiläinen | |
| Tark. | A. Kiviniemi | |

## Kenkätie pituusleikkaus 1:1000/1:100 plv 0–183

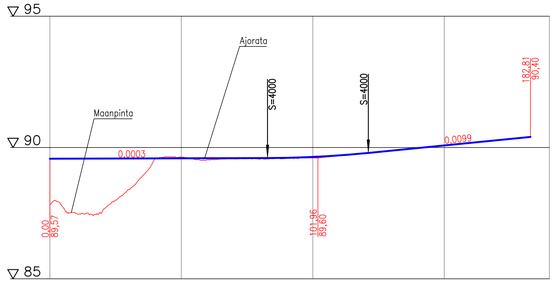


| | | |

## Lestipolku pituusleikkaus 1:1000/1:100 plv 0–171

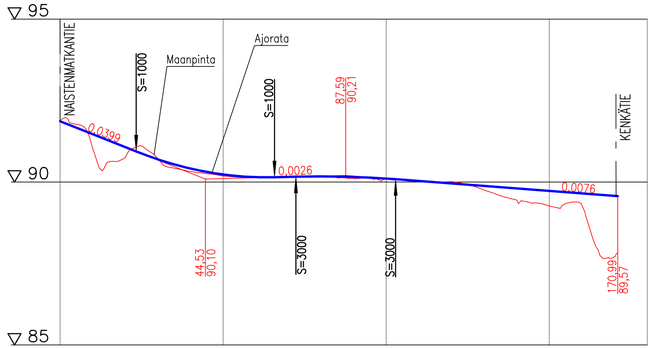


| | | |

NAISTENMATKANTIE
TYYPPIPOIKKILEIKKAUS 1:100
PL 200

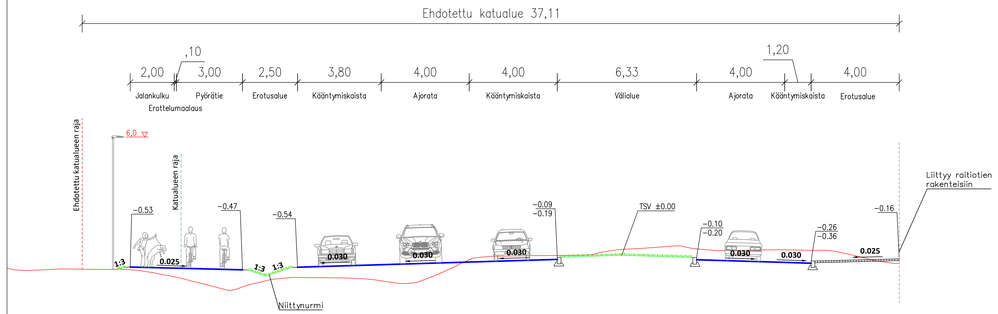


NAISTENMATKANTIE
TYYPPIPOIKKILEIKKAUS 1:100
PL 600

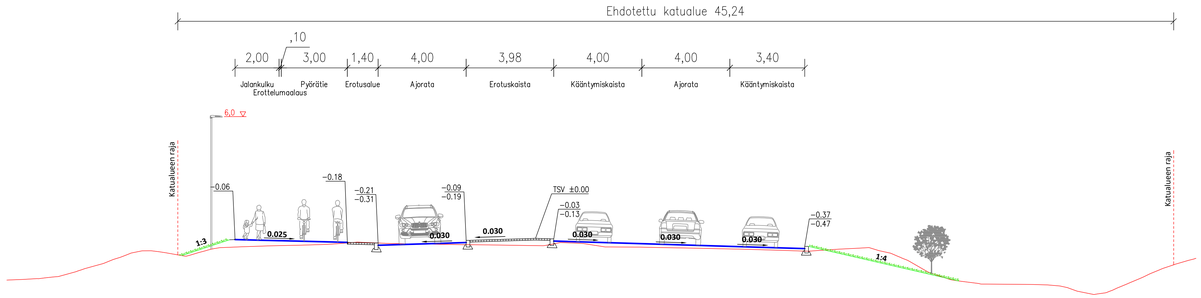


Naistenmatkantie pituusleikkaus 1:1000/1:100 plv 0–863

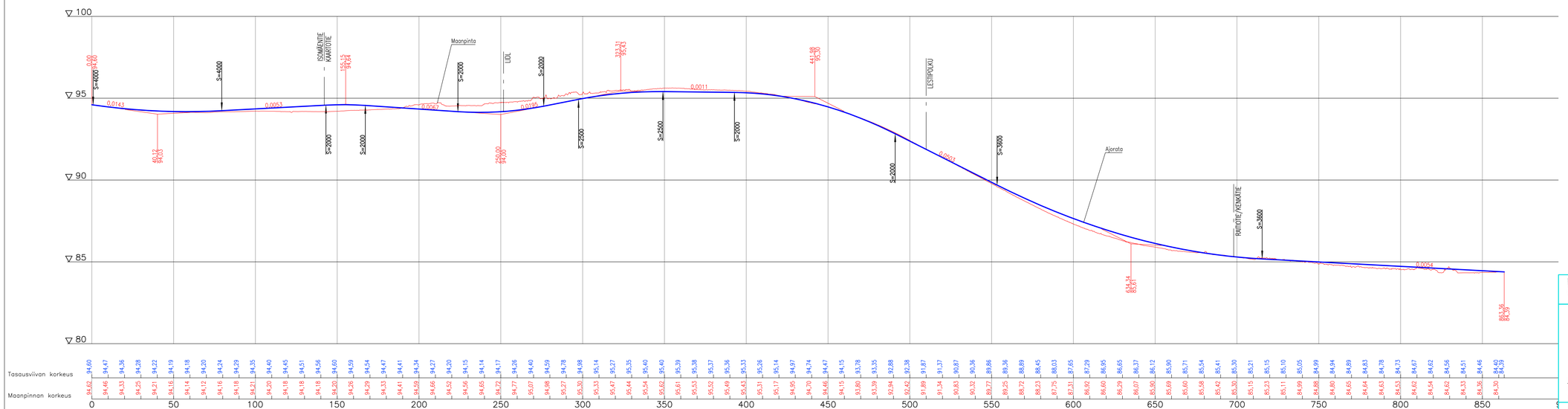


PIRKKALAN KUNTA

NAISTENMATKANTIE 2185.14

Väli: Nuolialantien risteyksestä 100 m itään – Isomäentien risteyksestä 140 m länteen

KATUSUUNNITELMA
PITUUSLEIKKAUS 1:1000/1:100
TYYPPIPOIKKILEIKKAUKSET 1:100

Tampereen Ratikka

| | | |
|---|---|---|
| Piirt. | L. Mäkelä, M. Kujala | |
| Suunn. | V. Pietikäinen | |
| Tark. | A. Kiviniemi | |

| | |
|---|---|
| Ylan päätös: | |
| Suunnittelupäällikön päätös: / § | |
| Muutos | |
| Tark. | A. Reinikka |
| Hyv. | |
| Pvm. | 13.8.2024 |
| Korvaa pir.n:o | |
| Ark.n:o | |
| Pir.n:o | 1/2185.14/3 |

## Isomäentie plv 0–81, Kaartotie plv 81–170, Mustimäentie, plv 170–256 pituusleikkaus 1:1000/1:100

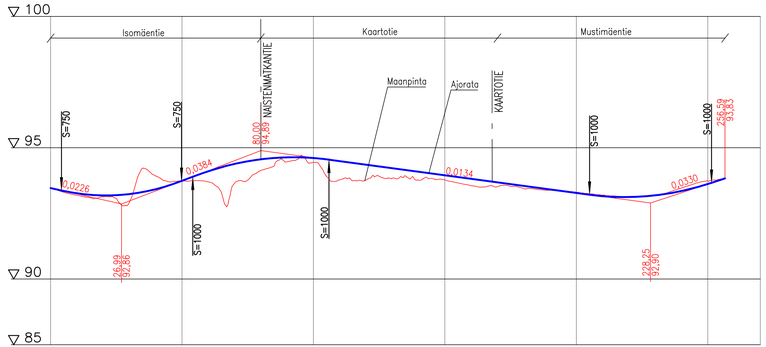


| | | | | | | | | | | | | | | | | | | | | | | | | | |
|---|---|---|---|---|---|---|---|---|---|---|---|---|---|---|---|---|---|---|---|---|---|---|---|---|---|
| Tasausviivan korkeus | 93,47 | 93,26 | 93,18 | 93,24 | 93,42 | 93,74 | 94,11 | 94,38 | 94,56 | 94,63 | 94,61 | 94,49 | 94,35 | 94,22 | 94,09 | 93,95 | 93,82 | 93,68 | 93,55 | 93,41 | 93,28 | 93,16 | 93,12 | 93,19 | 93,35 | 93,62 | 93,83 |
| Maanpinnan korkeus | 93,19 | 93,13 | 93,13 | 92,93 | 93,92 | 93,73 | 93,70 | 93,65 | 94,14 | 94,47 | 94,44 | 93,78 | 93,78 | 93,85 | 93,76 | 93,78 | 93,55 | 93,52 | 93,45 | 93,38 | 93,31 | 93,19 | 93,11 | 93,20 | 93,47 | 93,74 | |

0 50 100 150 200 250 270

## ISOMÄENTIE
## TYYPPIPOIKKILEIKKAUS 1:100
## PL 40

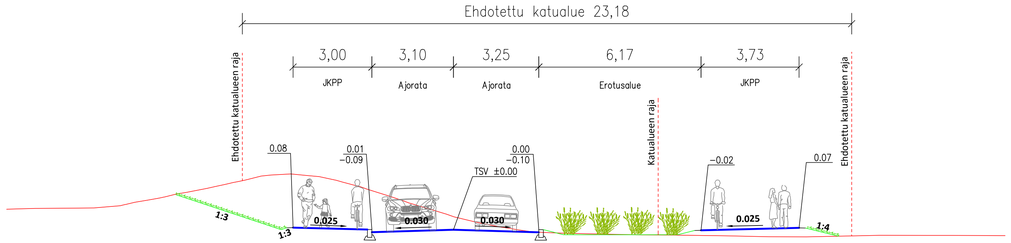


## KAARTOTIE/MUSTIMÄENTIE
## TYYPPIPOIKKILEIKKAUS 1:100
## PL 150

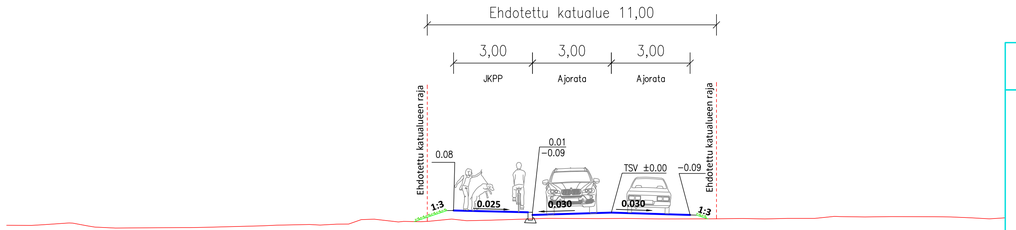


PIRKKALAN KUNTA

ISOMÄENTIE 2185.17

Väli: Naistenmatkantien liittymästä 70 m pohjoiseen

KAARTOTIE/MUSTIMÄENTIE/ MUSTIMÄENKUJA 2185.15

Väli: Naistenmatkantien liittymästä 250 m etelään

KATUSUUNNITELMA

PITUUSLEIKKAUS 1:1000/1:100

TYYPPIPOIKKILEIKKAUKSET 1:100

Tampereen Ratikka

| | | |
|---|---|---|
| Piirt. | L. Mäkelä, M. Kujala | |
| Suunn. | V. Pietikäinen | |
| Tark. | A. Kiviniemi | |

| | |
|---|---|
| Ylän päätös: | |
| Suunnittelupäällikön päätös: / § | |
| Muutos | |
| Tark. | A. Reinikka |
| Hyv. | |
| Pvm. | 13.8.2024 |
| Korvaa piir.n:o | |
| Ark.n:o | |
| Piir.n:o | 1/2185.17/2<br>1/2185.15/2 |